Actualización del producto

Febrero 2022

Green Pin® perno de amarre con cabeza de NS9415 T

Código de producto: G-8310
Material: acero de alta resistencia, Grado 8, templado y revenido
Estándar: normativa NYTEK y la NS 9415
Acabado: galvanizado en caliente
Temperatura: -20°C hasta +200°C (-4°F hasta +392°F)

Certificación: 2.1 | 2.2 | 3.1 | MTCª | DNV NS 9415

NUEVO: GREEN PIN® PERNO DE AMARRE CON CABEZA

El Green Pin® perno de amarre con cabeza de NS9415 T es un perno de amarre de grado 8 con un accesorio en forma de T en el extremo que proporciona la mejor calidad de su clase, garantizando una seguridad absoluta para su sistema de amarre. El galvanizado en caliente del perno de amarre garantiza la durabilidad a largo plazo, tal y como exige la norma NS 9415.

La profundidad de montaje está indicada por el color verde, lo que facilita la instalación del producto y la rosca especial aportará una mejor fijación del perno. Además, el perno de amarre NS9415 está certificado por DNV de acuerdo con la normativa NYTEK y la NS 9415. Está disponible en una gama de carga de rotura mínima de 40 a 170 toneladas.

Para más información, póngase en contacto con nosotros:
info@greenpin.com

código del artículo	carga mínima de rotura	diámetro bulón	diámetro de barra cruzada	diámetro cabeza	longitud	ancho	Profundidad de montaje	longitud de rosca	peso unitario
	t	a mm	b mm	c mm	d mm	e mm	f mm	g mm	kg
GPGMTB32400	40	32	35	73	503	250	400	170	5.16
GPGMTB38500	60	38	42	88	628	300	500	210	9.06
GPGMTB45600	80	45	50	104	744	400	600	300	15.64
GPGMTB50600	100	50	57	112	774	400	600	300	20.00
GPGMTB57600	130	57	57	119	779	400	600	300	23.68
GPGMTB65700	170	65	57	140	900	400	700	350	32.79

código del artículo	carga mínima de rotura	diámetro bulón	diámetro de barra cruzada	diámetro cabeza	longitud	ancho	Profundidad de montaje	longitud de rosca	peso unitario
	t	a plg	b plg	c plg	d plg	e plg	f plg	g plg	lbs
GPGMTB32400	40	1¼	1 ⅜	2 ⅞	19 13/16	9 27/32	15 ¾	6 11/16	11.38
GPGMTB38500	60	1½	1 ⅝	3 15/32	24 23/32	11 13/16	19 11/16	8 9/32	19.97
GPGMTB45600	80	1¾	2	4 3/32	29 5/16	15 ¾	23 ⅝	11 13/16	34.48
GPGMTB50600	100	2	1 ¼	4 13/32	30 15/32	15 ¾	23 ⅝	11 13/16	44.09
GPGMTB57600	130	2 ¼	1 ¼	4 11/16	30 11/16	15 ¾	23 ⅝	11 13/16	52.21
GPGMTB65700	170	2 ½	1 ¼	5 ½	35 7/16	15 ¾	27 9/16	13 25/32	72.29

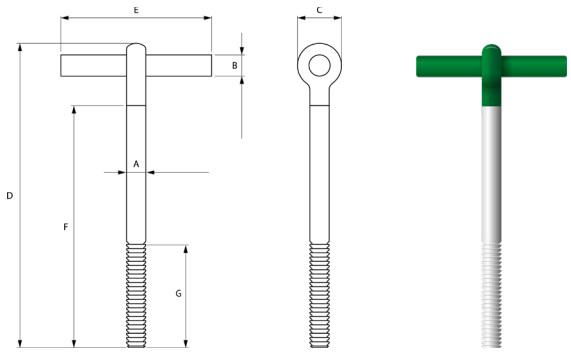

greenpin.com

A VAN BEEST BRAND

Lo que está por debajo de la superficie, debe estar por encima de la norma

- ✔ Certificado por DNV bajo NS 9415
- ✔ El galvanizado en caliente asegura la durabilidad a largo plazo
- ✔ Mejor fijación gracias a la rosca especial
- ✔ Parte del sistema de acuicultura Green Pin®

greenpin.com

VAN BEEST B.V.
Head Office
Industrieweg 6
3361 HJ Sliedrecht
The Netherlands
Telephone +31 184 41 33 00
E-mail sales@vanbeest.eu

VAN BEEST GmbH
Märkische Straße 115/117
44141 Dortmund
Germany
Telephone +49 231 58 44 230
E-mail sales@vanbeest.eu

VAN BEEST FRANCE S.A.S.
1 impasse du Patureau de Jalonne
63250 Celles sur Durolle
France
Telephone +33 (0)4 73 51 89 51
E-mail sales@vanbeest.eu

VAN BEEST USA, L.L.C.
US main office
5615 W. Fuqua, Building B
Houston, TX 77085
United States

Chicago office
158 South Pinnacle Drive
Romeoville, IL 60446
United States

Telephone +1 713 674 57 53
E-mail sales.us@vanbeest.com

VAN BEEST DO BRASIL
Rua Alexandre Dumas, 1711, 5th Floor
Chácara Santo Antônio,
04717-004 Sao Paulo-SP Brazil
Telephone +55 (11) 2599 8364
E-mail vendas@vanbeest.com.br